FS-3.1
40x130x130

UWAGA:
ZE STOPY WYPUŚCIĆ PRĘTY
ŁĄCZNIKOWE DO SŁUPA
WG RYSUNKU SŁUPÓW

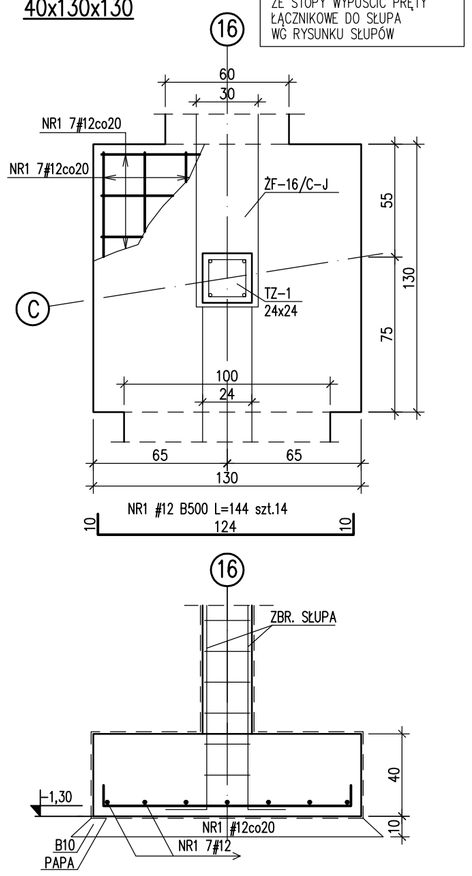

FS-4.1
40x140x140

UWAGA:
ZE STOPY WYPUŚCIĆ PRĘTY
ŁĄCZNIKOWE DO SŁUPA
WG RYSUNKU SŁUPÓW

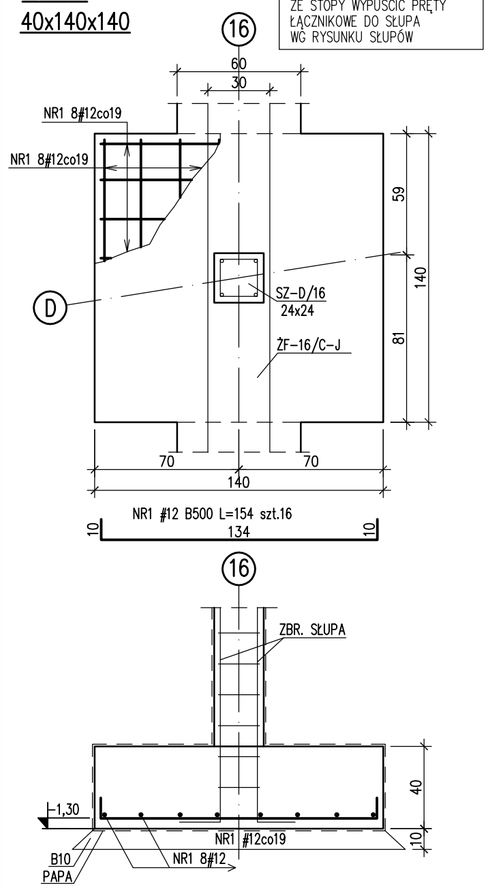

FS-4.2
40x140x140

UWAGA:
ZE STOPY WYPUŚCIĆ PRĘTY
ŁĄCZNIKOWE DO SŁUPA
WG RYSUNKU SŁUPÓW

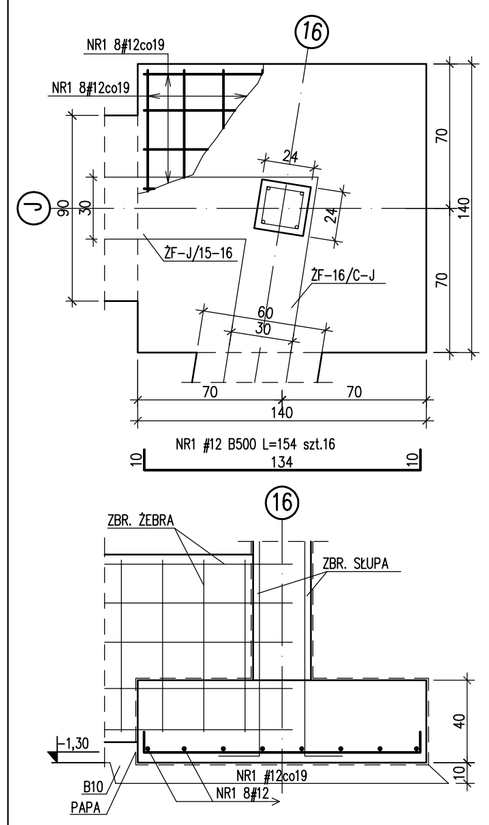

FS-4.3
40x140x140

UWAGA:
ZE STOPY WYPUŚCIĆ PRĘTY
ŁĄCZNIKOWE DO SŁUPA
WG RYSUNKU SŁUPÓW

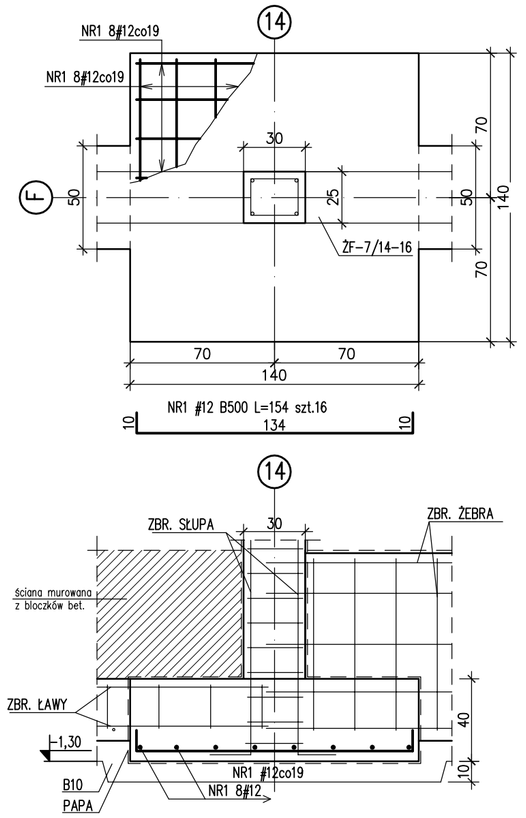

FS-6.1
40x160x160

UWAGA:
ZE STOPY WYPUŚCIĆ PRĘTY
ŁĄCZNIKOWE DO SŁUPA
WG RYSUNKU SŁUPÓW

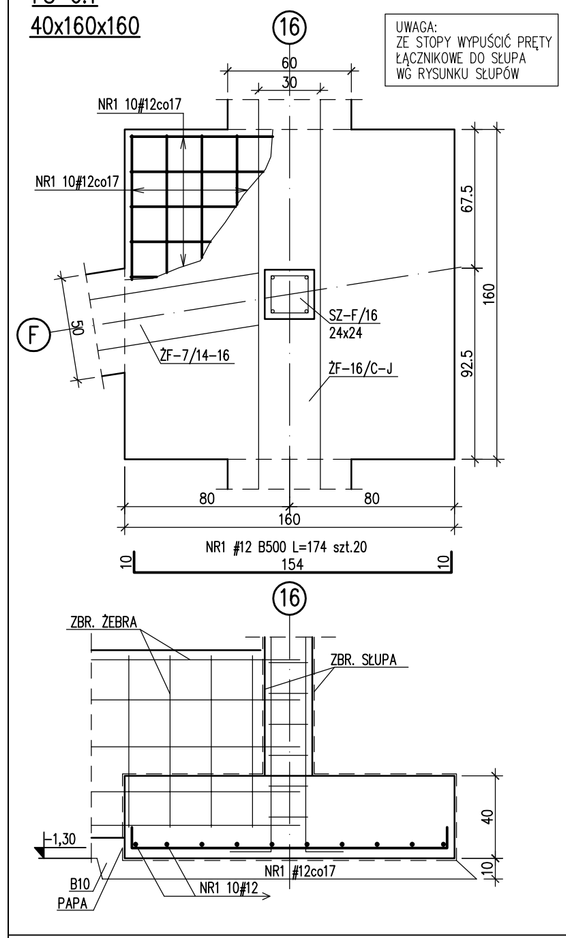

FS-6.2
40x160x160

UWAGA:
ZE STOPY WYPUŚCIĆ PRĘTY
ŁĄCZNIKOWE DO SŁUPA
WG RYSUNKU SŁUPÓW

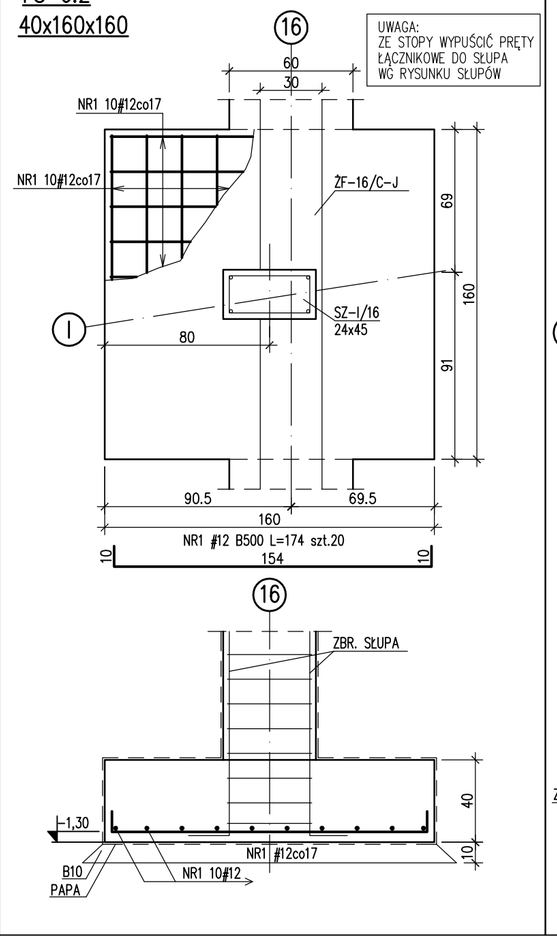

FS-6.3
40x160x160

UWAGA:
ZE STOPY WYPUŚCIĆ PRĘTY
ŁĄCZNIKOWE DO SŁUPA
WG RYSUNKU SŁUPÓW

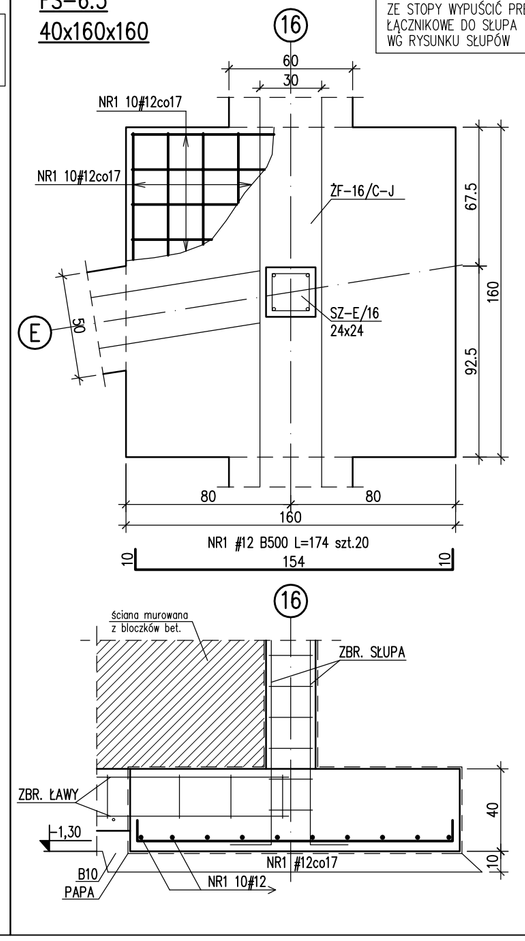

Fundament FS-5
szt.4

UWAGA:
ZBROJENIE ŚCIANKI WG
RYSUNKÓW SZCZEGÓŁOWYCH

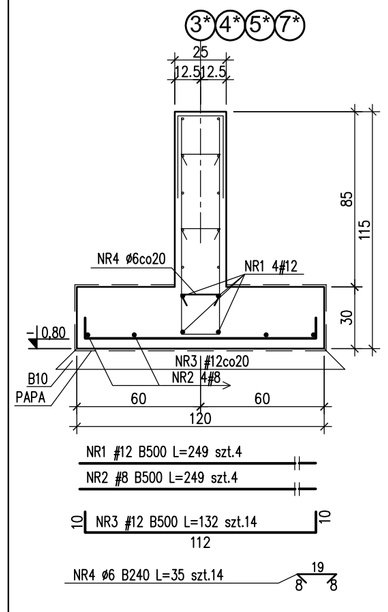

dmin – MINIMALNA ŚREDNICA WEWNĘTRZNA GIĘCIA			
Pręty	Haki i pętle (dmin)		Pręty odgięte i zaginane (Dmin)
	ø<20mm	ø≥20mm	
żebrowane	4ø	7ø	20ø
gładkie	2,5ø	5ø	15ø

SPOSÓB WYMIAROWANIA HAKÓW
(PODANO ZEWNĘTRZNE WYMIARY PRĘTÓW)

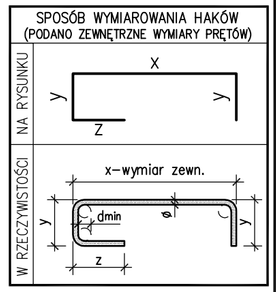

SPOSÓB WYMIAROWANIA STRZEMION
(PODANO ZEWNĘTRZNE WYMIARY PRĘTÓW)

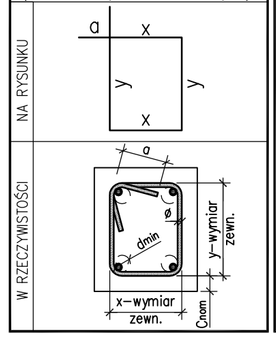

SPOSÓB WYMIAROWANIA PRĘTÓW
(PODANO ZEWNĘTRZNE WYMIARY PRĘTÓW)

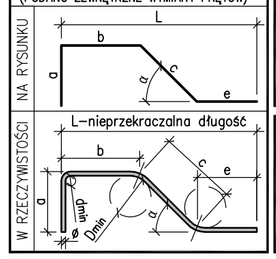

Cnom – OTULINA [cm]	
Elementy	Otulenie
fundamenty spód	5,0
fundamenty pozostałe	3,0
słupy, ściany, podciągi	3,0
płyty stropowe	2,0
prefabrykaty	2,0

MATERIAŁY	
BETON	C20/25 (B25)
STAL ZBROJENIA	B500 (BSt500S) (oznaczono "#")
	B240 (St3S) (oznaczono "ø")
NR ZEST. STALI ZBROJENIOWEJ	02

PRACOWNIA PROJEKTOWA
KONSTRUKTOR
KONSTRUKTOR Sp. z o.o.
ul. Pola 2/2, 71-242 Szczecin
mail: konstruktorsc@wp.pl
tel. 509-644-117

obiekt: Budowa Wielofunkcyjnej Hali Sportowej przy SCPS w Raszynie wraz z zagospodarowaniem terenu i niezbędną infrastrukturą w ramach zadania "Projekt wielofunkcyjnej hali sportowej w Raszynie
adres: Raszyn, ul Sportowa 30; dz bud. 906/1, 906/2, 906/3, 906/4, 906/5, 906/6, 906/7, 907/1, 689/3, 689/5
tytuł rysunku: FUNDAMENTY- STOPY
branża: Konstrukcja
opracowanie: projekt wykonawczy

projektował:
mgr inż. Krzysztof Walczak
upr.nr ZAP/0075/POOK/04
B.O.w spec.do projektowania konstrukcji budowlanych

opracował:
mgr inż. Dorota Makowska
upr.nr ZAP/0006/POOK/11
B.O.w spec.do projektowania konstrukcji budowlanych
Joanna Besaraba

Sprawdził:
inż. Artur Urbański
upr.nr ZAP/0074/POOK/04
B.O.w spec.do projektowania konstrukcji budowlanych

skala: 1:25
data:
lipiec 2016
rys.nr 12 /K